Synaps

Prints like paper.

FALZEMPFEHLUNGEN FÜR SYNAPS OM90F

Das synthetische Papier SYNAPS OM90F wurde als Druckmedium, speziell für gefalzte Objekte entwickelt. Ähnlich wie bei anderen synthetischen Papieren, nimmt die Verarbeitung von SYNAPS OM90F etwas mehr Zeit in Anspruch als bei herkömmlichem Papier. Damit beim Falzen effektiv und schnell das beste Ergebnis erreicht wird, wurden für eine Vielzahl der üblichen Falzarten entsprechende Arbeitsschritte entwickelt. Diese wurden von erfahrenen Weiterverarbeitern in einer Qualitätsdruckerei mit Standardfalzmaschinen getestet.

Map folding

Untenstehend finden Sie verschiedene Akkordeon Falzschemata, die gewöhnlich für die Produktion von Straßenkarten, Stadtplänen oder komplexen Broschüren genutzt werden. Die Taschenfalzmaschine der Druckerei ist für sechs einlagige Harmonikafalze entwickelt worden. Bei Einsatz von SYNAPS OM90F sind fünf einlagige Akkordeonfalze möglich. Wie bei Papier sind bei Synaps OM90F bis auf die Papierstärke (85 µm/3,35 mil) und das Format keine weiteren Einstellungen an der Falzmaschine nötig.

Desweiteren ist kein spezielles Rill-System notwendig. Es können Standardwalzen eingesetzt werden. Es ist nicht unbedingt notwendig, extra starken Duck auf das gefalzte Papier auszuüben oder eine Abquetschvorrichtung zu verwenden, dieses verbessert jedoch das Ergebnis. Karten, die relativ klein sind, weisen tendenziell ein wenig größere Lücken auf. Die u.g. Beispiele zeigen jedoch ein gutes Gleichgewicht zwischen Größe und Anzahl an Falzen.

Accordion-fold map - End-size 10 x 21cm / 3.9 x 8.2 in.

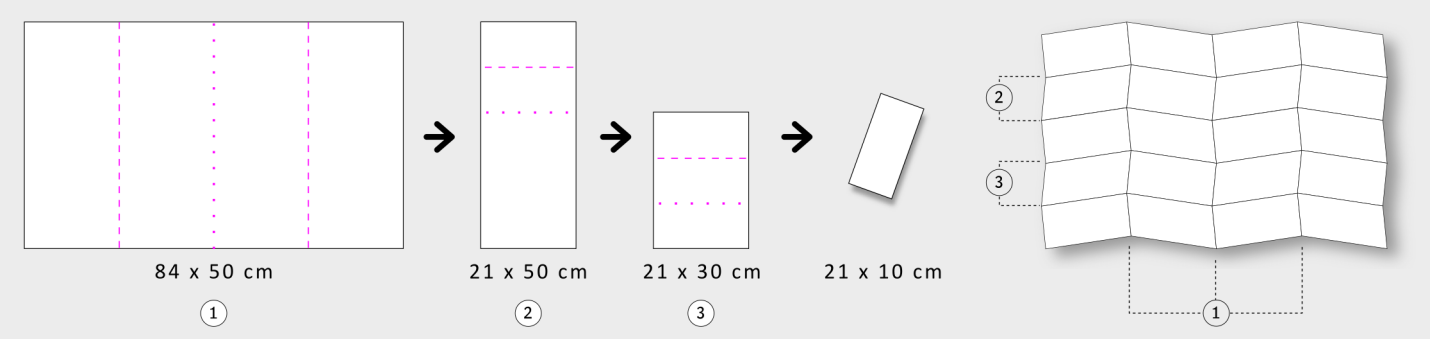

Accordion-fold map - End-size 12,5 x 21 cm / 4.9 x 8.2 in.

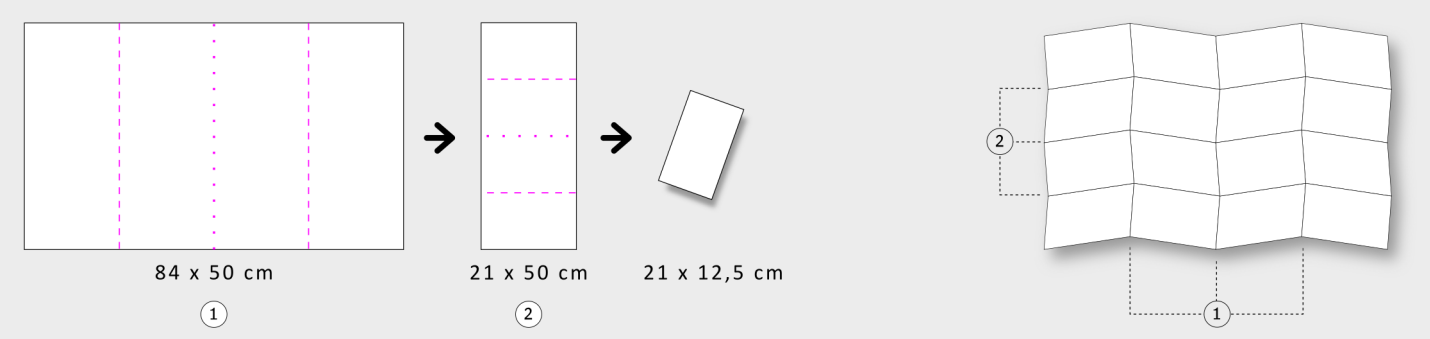

Accordion-fold map - End-size 10 x 16,8 cm / 3.9 x 6.6 in.

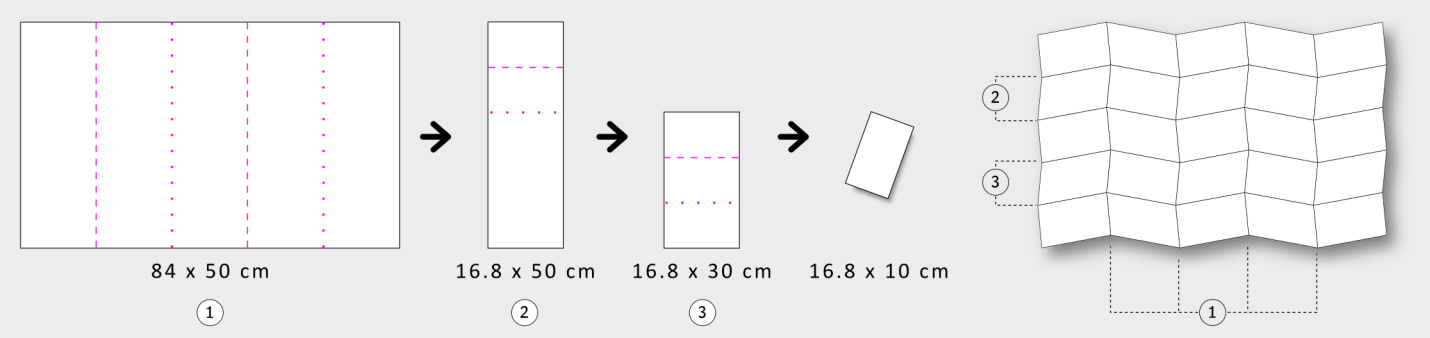

Map folding (continued)

Accordion-fold map - End-size 14 x 25 cm / 5.5 x 9.8 in.

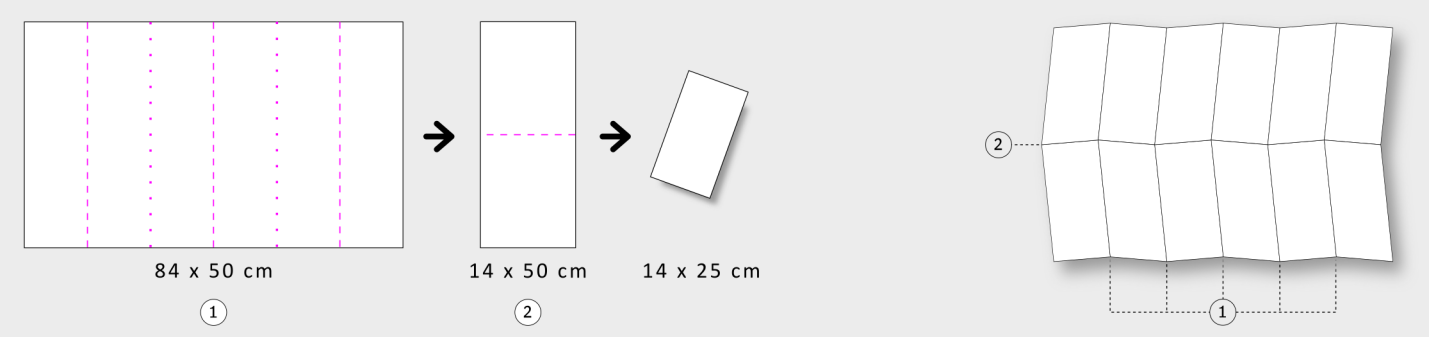

Accordion + roll-fold map - End-size 14 x 16.6 cm / 5.5 x 6.5 in.

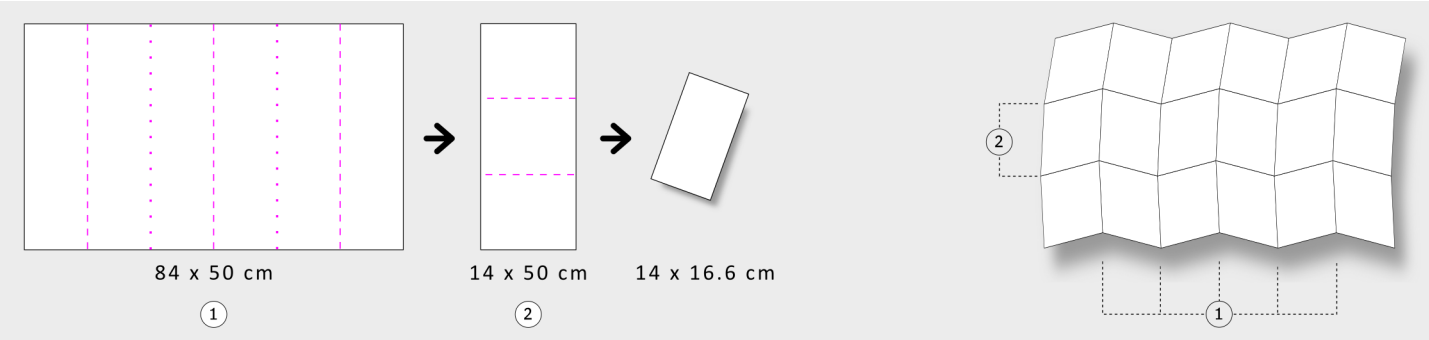

Buchabschnitte

Das untenstehende Schema zeigt die Abfolge zum Falzen eines 32-seitigen Buchabschnitts. Zunächst muss die Maschine auf die richtige Papierstärke eingestellt werden. SYNAPS OM90F hat eine Stärke von 85 µm (3.35 mil). Da SYNAPS keine Faserrichtung hat, ist die Ausrichtung der Seiten weder für die Produktionseffizienz noch für das Materialverhalten von Bedeutung.

In der Regel werden – auch bei der Herstellung von Papierschnitten – alle Falzlinien bis auf die erste perforiert. Mit Ausnahme der letzten Falz wird bei allen Perforationen ein Standard-Rotationsmesser mit eckig geformten Zähnen verwendet. Für dickere Faltpakete wird empfohlen, eine Klinge mit abgerundeten Zähnen und starkem Perforationsdruck zu verwenden. Um exakte Ergebnisse zu erreichen, sollten Gegenmesser aus Stahl neben den Klingen angebracht werden.

Buchabschnitt - End-size 18 x 25.5 cm / 7.1 x 10.0 in.

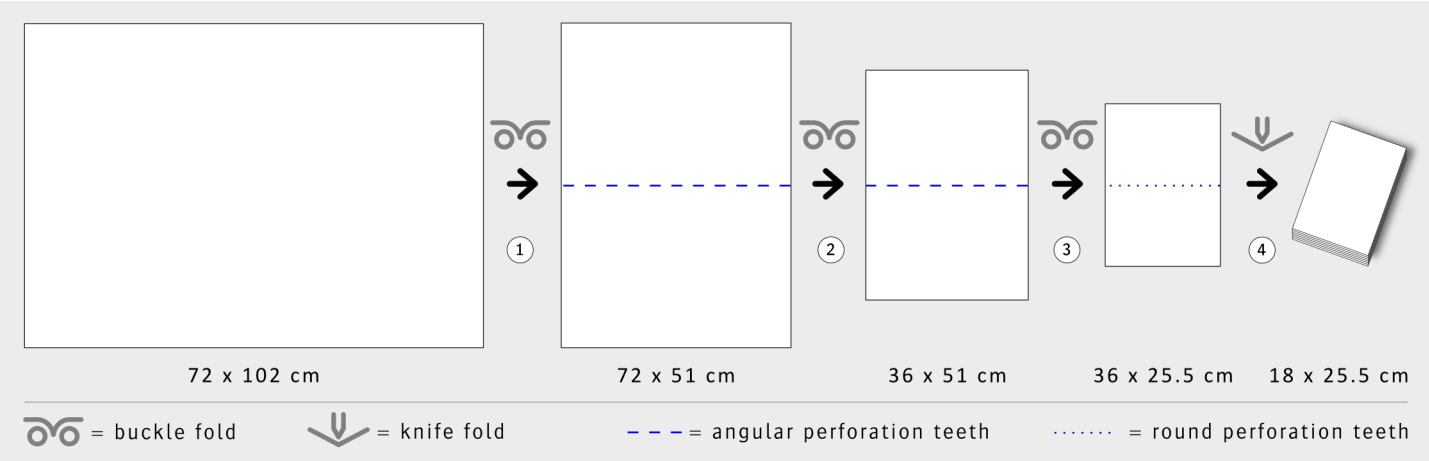

Synaps
Prints like paper.

©July 2019, Agfa-Gevaert N.V. - All rights reserved. Published by Agfa-Gevaert N.V. - B-2640 Mortsel, Belgium. SYNAPS, Agfa and the Agfa rhombus are trademarks of Agfa-Gevaert N.V., Belgium, or its affiliates. All information contained herein is intended for guidance purposes only and characteristics of the products and workflows described in this publication should not be used for specification purposes. Agfa-Gevaert strives to provide as accurate information as possible, but shall not be responsible for any typographical error.

SYNAPS. ANOTHER GREAT BRAND OF AGFA