AVALON B8-24 S/XT

La nouvelle gamme révolutionnaire de CtP thermiques Avalon B8-24 S/XT d'Agfa Graphics est basée sur l'architecture fiable tambour externe et sur la technologie éprouvée de laser couplé à la fibre de l'Avalon N, pour battre tous les records d'efficacité et de productivité.

L'Avalon B8-24 S/XT est un CtP robuste avec traitement en ligne ou hors ligne. Il fournit des résultats d'exposition inégalés en combinaison avec les plaques thermiques d'Agfa Graphics et garantit une cohérence de production plaque maximale. Pour une productivité et une autonomie maximales, l'Avalon B8-24 est équipé, en option, d'un chargeur de plaques automatique. L'intégration transparente avec le flux de production leader de l'industrie Apogee apportera une production de plaques de haute qualité abordable pour vos activités d'impression commerciale, d'emballages et de magazines.

AGFA

STAY AHEAD. WITH AGFA GRAPHICS.

CTP	Série B8-24 S	Serie B8-24 XT
Modèle	64 faisceaux	96 faisceaux
Système d'exposition	64 canaux couplés à la fibre	96 canaux couplés à la fibre
Type de laser	Diodes laser thermique 830 nm	
Technologie	Tambour externe	
Résolution	1200-2400-2540 ppp	
CARACTÉRISTIQUES DES PLAQUES		
Plaque minimale (bord tête x enroulement)	1060 mm x 830 mm	
Plaque minimale (bord tête x enroulement)	450 mm x 370 mm	
Épaisseur des plaques	0,15 à 0,3 mm (6 à 12 mil)	
Format maximal	1060 x 806 mm (blanc de pinces 12/12 mm) 1060 x 810 mm (blanc de pinces 8/12 mm) * * productivité réduite - voir la remarque dans productivité	
PLAQUES		
Plaques Agfa Graphics qualifiées	Azura TS, Azura TU, Azura TE, Amigo TS Thermostar P970, Energy Elite Pro, Energy Elite Eco	
CONFIGURATIONS DE MANIPULATION DES PLAQUES		
Chargement des plaques		
Chargement manuel	Oui	
Chargement automatique	Oui par JLA (Automatisation au niveau des tâches) max. 50 plaques	
Chargeur automatique à magasin unique	Non	
Chargeur automatique multi-magasins	Non	
Déchargement des plaques		
Déchargement manuel	Oui	
Développeuse en ligne (OLP)	Oui	
PRODUCTIVITE *		
Energy Elite Pro : Plaque 1030 x 800 mm, 2400 ppp	23 pph 18 pph lors de l'utilisation de petites pinces	30 pph 25 pph lors de l'utilisation de petites pinces
	* Le débit peut être affecté par la sensibilité de la plaque, le tramage et d'autres facteurs. Contactez votre représentant Agfa Graphics pour plus de détails.	
PERFORATION INTERNE		
Perforation interne	Non disponible	
SPÉCIFICATIONS PHYSIQUES		
Dimensions (L x P x H) Pont intégré compris	2500 mm x 1820 mm x 1453 mm	
Poids approx. (avec la soufflerie)	945 kg	960 kg
ENVIRONNEMENT		
Plage de température - Recommandée - Requise	21 °C à 25 °C 18 °C à 26 °C	
Plage d'humidité	40 % à 70 % HR (sans condensation)	
Alimentation	1ϕ 200-240V 30 A - 4 kW	

JLA (Automatisation au niveau des tâches)

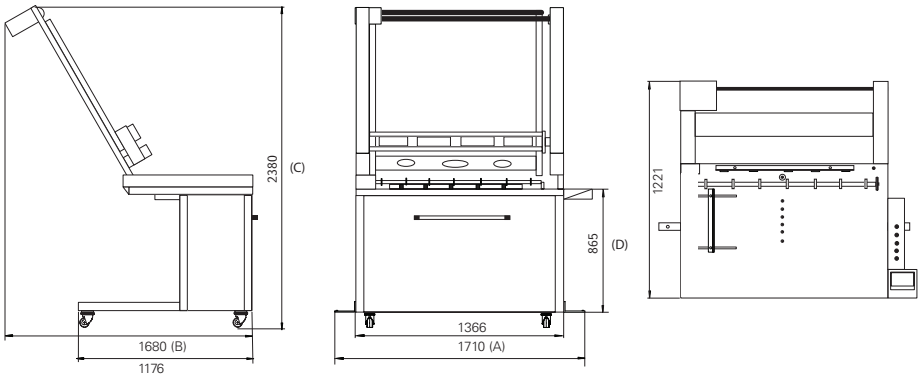

<VUE DE CÔTÉ> <VUE DE FACE> <VUE DE DESSUS>

	mm	in.
A	1,710	673,2
B	1680	661,4
C	2380	937
D	865	340,6

www.agfagraphics.com

Copyright 2017 par Agfa Graphics NV. Tous droits réservés. Agfa et le logo Agfa sont des marques de commerce d'Agfa-Gevaert NV Belgique ou de ses filiales. Amigo, Avalon, Azura, Energy et Thermostar sont des marques de commerce d'Agfa Graphics NV Belgique ou de ses filiales. Tous les autres noms de marques et de produits peuvent être des marques de service, des marques de commerce ou des marques de commerce déposées de leurs propriétaires respectifs. Toutes les spécifications du produit sont sujettes à modification sans préavis. L'apparence des produits commandés peut différer de celle des produits figurant sur les photographies.

FR 2017 04